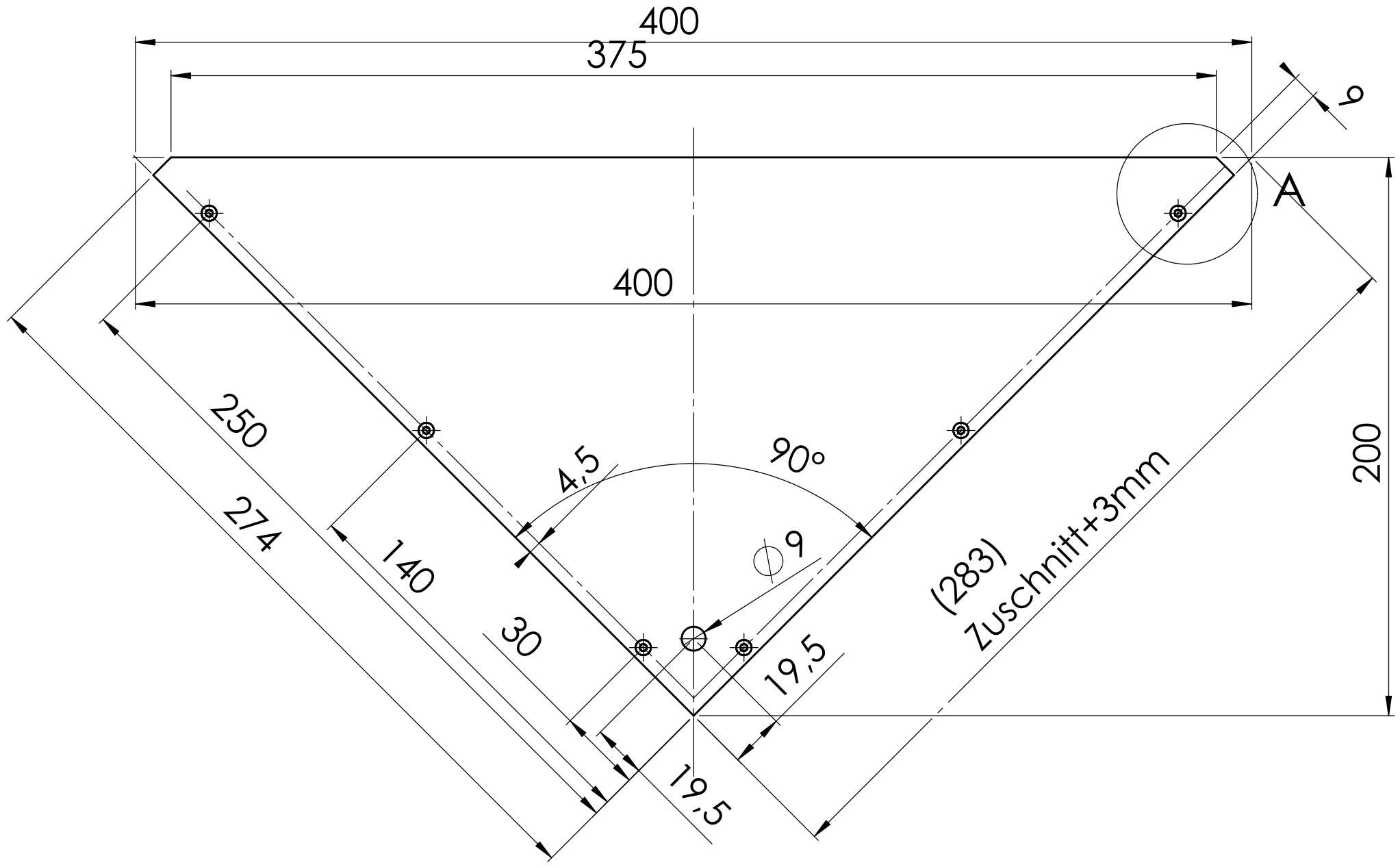

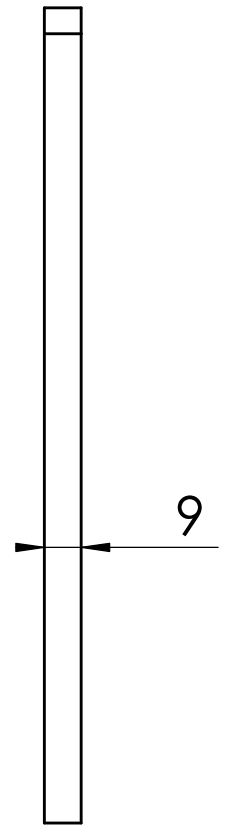

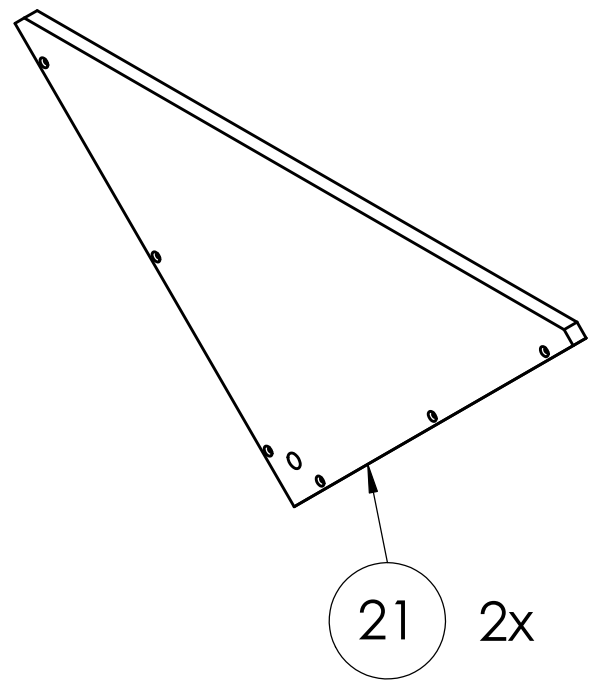

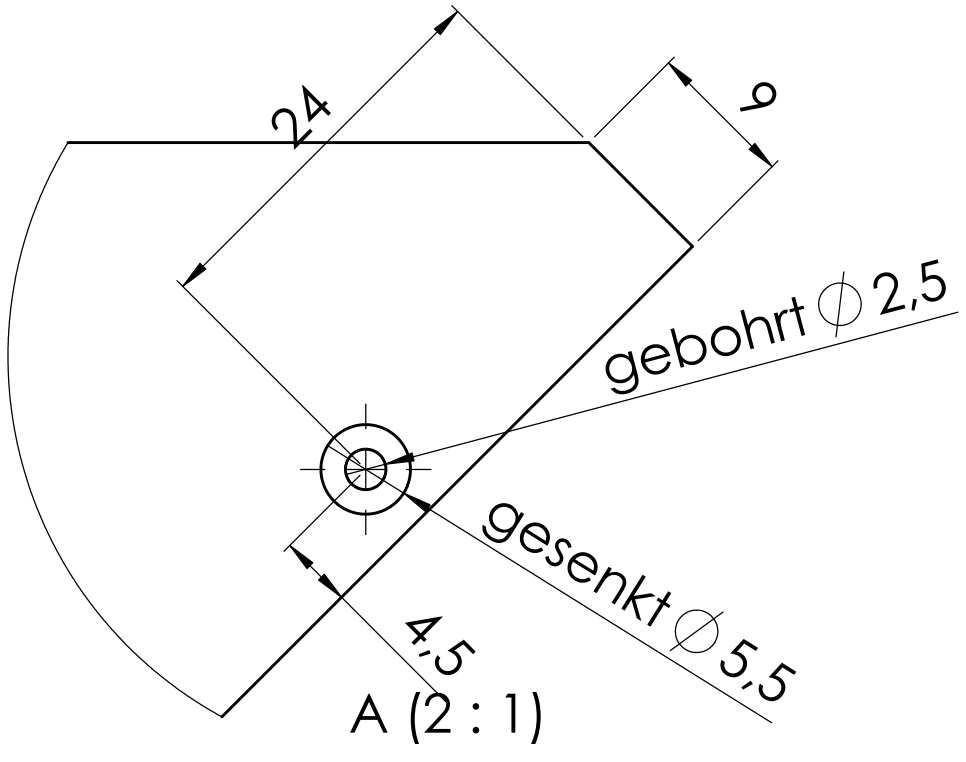

nicht tolerierte Maße:
" XX,0 " = ±0,2
" XX,00" = ±0,02

s = ○ = ~
t 12.5 = ▽
v 3.2 = ▽▽
x 0.8 = ▽▽▽

DIP-Nr. MM3 21 Trichterwange

Zust.	Änderung	Datum	Name

Freimasstoleranz DIN ISO 2768-m
-0,3 +0,2

Oberfläche

	Datum	Name
Bearb.	11.09.06	DuH MH
Gepr.		
Norm		

Maßstab 1:2 | Position | Menge

Multiplexplatte Birke 9mm

MattMill
Trichterwange Pos 21

MM3 21 Trichterwange

Blatt 1/1
BI