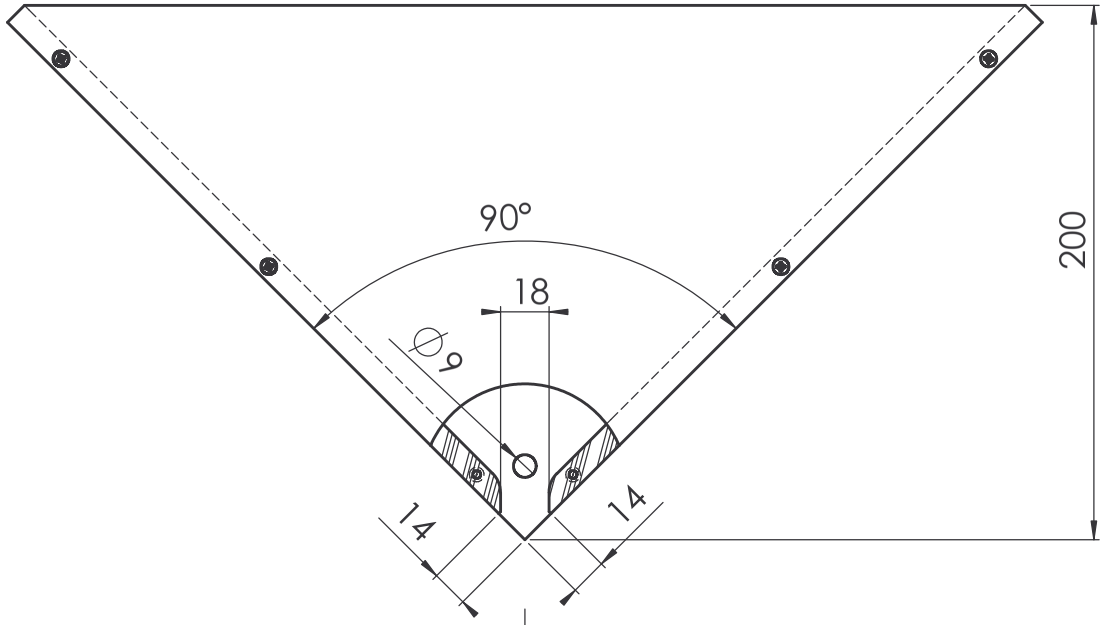

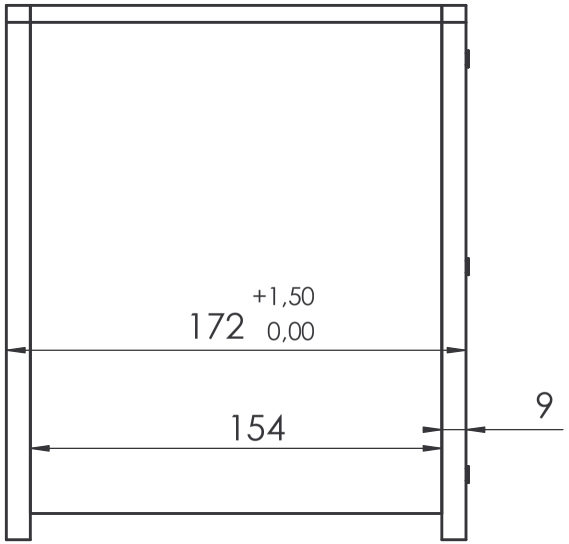

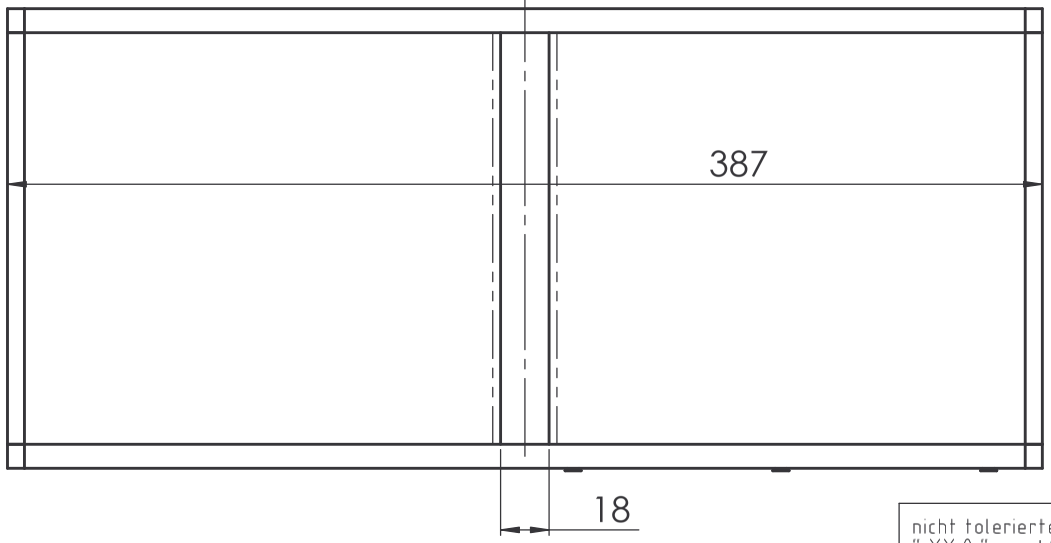

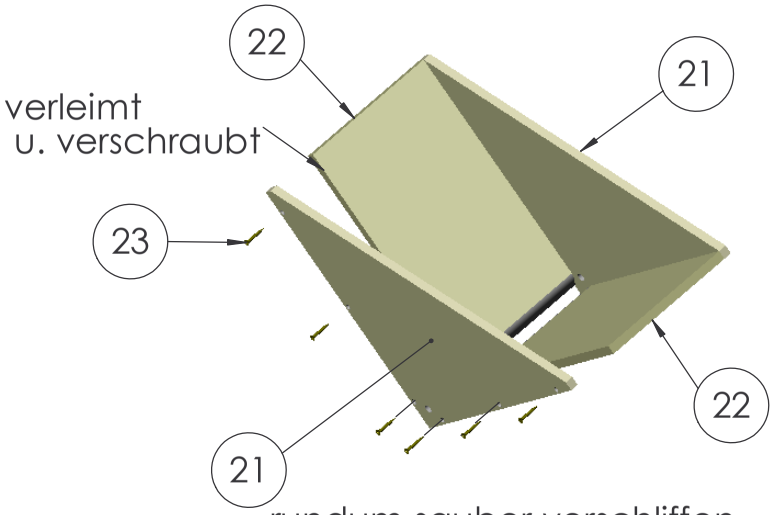

rundum sauber verschliffen

nicht tolerierte Maße:
" XX,0 " = ±0,2
" XX,00"= ±0,02

s = ○ = ~
t = 12.5 = ▽
v = 3.2 = ▽▽
x = 0.8 = ▽▽▽

DIP-Nr. MM3 Trichter ZSB

Zust.	Änderung	Datum	Name

Freimasstoleranz DIN ISO 2768-m -0.3 +0.2

Oberfläche

Maßstab 1:2

Position Menge

Multiplex 9mm

	Datum	Name
Bearb.	26.09.06	MH
Gepr.		
Norm		

Malzmühle3
Trichter Zusammenbau

MM3 Trichter ZSB

Blatt 1/1

Bl